Détecteur de mouvement - Professional Line

IS 345

V3 KNX - carré - encastré blanc
EAN 4007841 058265
Réf. 058265

infrared sensor 360° | max. 20 x 4 m | KNX | IP20 | 2 - 1000 lux | 1-255 min | ideal 2,5 - 5 m | Teach mode | energy saving | 5 years manufacturer's warranty steinel-professional.de/garantie

Description du fonctionnement

Une grande portée ! Détecteur de mouvement infrarouge IS 345 pour l'intérieur et l'extérieur, idéal pour les couloirs, les entrées et les salles fonctionnelles, hauteur de montage jusqu'à 5 m, zone de détection de 12 x 6 m (radiale) et de 23 x 6 m (tangentielle). Il existe en version saillie, encastrée ou encastrement au plafond ronde ou carrée.

Caractéristiques techniques

Dimensions (L x l x H)	78 x 94 x 94 mm
Garantie du fabricant	5 ans
Réglages via	Logiciel ETS, Télécommande, Bus, Smart Remote
Avec télécommande	Non
Variante	KNX - carré - encastré blanc
UC1, Code EAN	4007841058265
Modèle	Détecteur de mouvement
Emplacement	Intérieur
Emplacement, pièce	couloir / allée, parking couvert / garage souterrain, Intérieur
Coloris	blanc
Couleur, RAL	9003
Support mural d'angle inclus	Non
Lieu d'installation	plafond
Montage	Encastré, Plafond
Indice de protection	IP20

Hauteur de montage optimale	2,5 m
Angle de détection	Couloir, 360 °
Angle d'ouverture	45 °
Protection au ras du mur	Oui
Possibilité de neutraliser la détection par segments	Oui
Cadrage électronique	Non
Cadrage mécanique	Non
Portée radiale	12 x 6 m (72 m^2)
Portée tangentielle	23 x 6 m (138 m^2)
Zones de commutation	280 zones de commutation
Réglage crépusculaire	2 – 1000 lx
Temporisation	5 s – 15 Min.
Fonction balisage	Oui
Éclairage principal réglable	0 - 100 %
Réglage du seuil de déclenchement Teach (apprentissage)	Oui

Détecteur de mouvement - Professional Line

IS 345

V3 KNX - carré - encastré blanc
EAN 4007841 058265
Réf. 058265

Caractéristiques techniques

Température ambiante	-20 – 50 °C
Matériau	Matière plastique
Tension d'alimentation détails	Bus KNX
Avec couplage au bus	Oui
Hauteur de montage	2,50 – 5,00 m
Hauteur de montage max.	5,00 m
Réglage de l'éclairage permanent	Oui
Fonctions KNX	Interrupteur crépusculaire, Fonction balisage, Valeur de luminosité, Sortie CVC, Réglage de l'éclairage permanent, Sortie de la lumière 2x, Sortie présence, Fonction diurne / nocturne, Fonction logique
Mise en réseau possible	Oui
Type de la mise en réseau	Maître/esclave
Mise en réseau via	Bus KNX
Courant nominal	12,5 mA

Accessoires

EAN 4007841 009151	Télécommande Smart Remote
EAN 4007841 593018	Télécommande service RC6 KNX
EAN 4007841 592912	Télécommande utilisateur RC7 KNX
EAN 4007841 056728	Panneau noir pour détecteur IR

Zone de détection

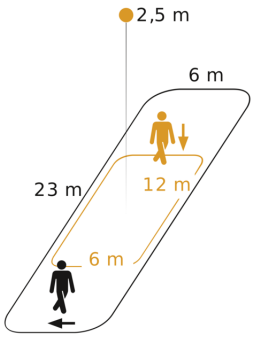

Hauteur d'instal lation: 2,50 m – 5,00 m
Orange: sens de passage radial
Noir: sens de passage tangentiel
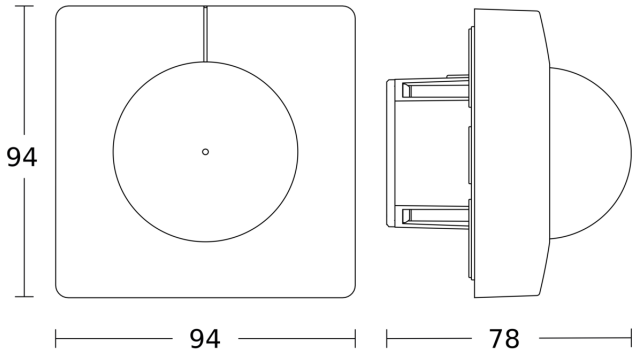
Dessin dimensionnel